株式会社ウチダ　廃棄物の一連の処理の行程（令和6年4月～令和7年3月）

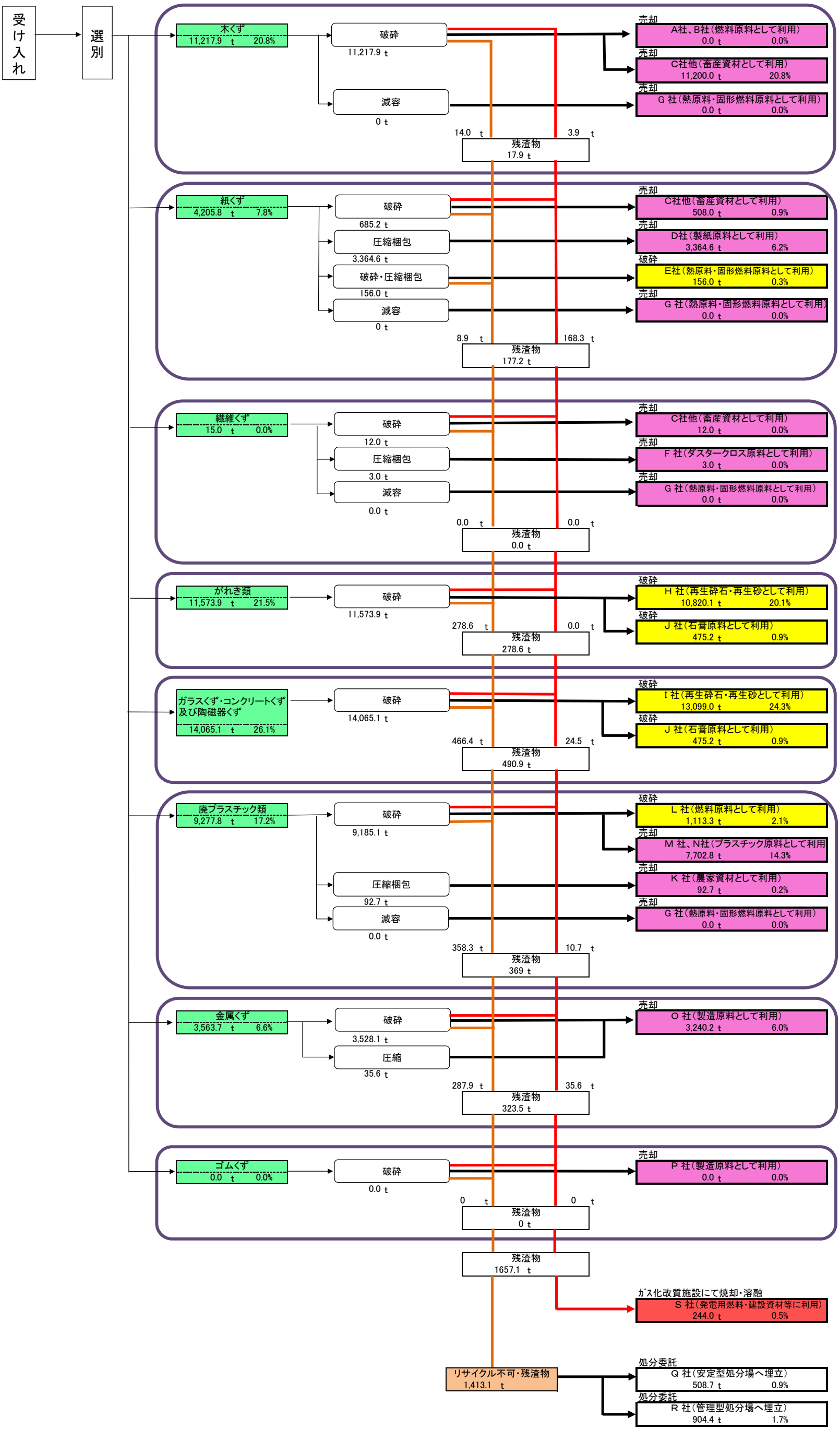

受入量	保管量	持出量
53,920 t 100%	10 t（令和7年3月末日時点）	53,920 t 100%

※0.1%未満については0%と表示